ELMA	Custom design	01-1183S250	Rev.: A
Type 01-1x12 Au		Date: 11.03.13	Visum: vM
Customer: -		Agency: Elma USA	

Not mentioned technical datas see Elma Switch-Catalogue or www.elma.com

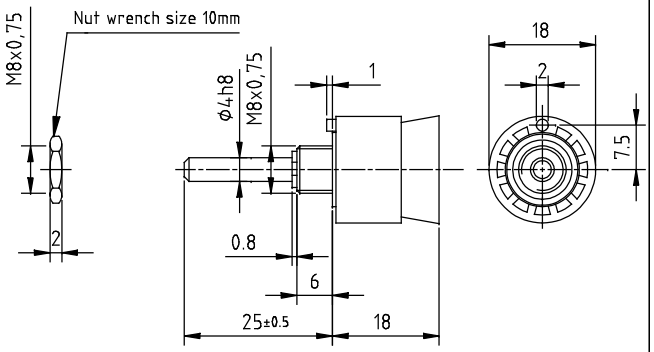

Technical information

1 Pole / 12 Position with end stop
shorting
Indexing angle 30°
contact gold
with solder eyelets

DCA__open1

Comments

-

Änd.	Date:	Rev.:	ECN
	-	-	-
	-	-	-

Pfad:

Format A4

Das Urheberrecht an dieser Zeichnung und allen Beilagen verbleibt jederzeit unserer Firma. Ohne unsere schriftliche Gehnehmigung dürfen sie nicht kopiert oder vervielfältigt, auch niemals dritten Personen zugänglich gemacht werden.

CAD